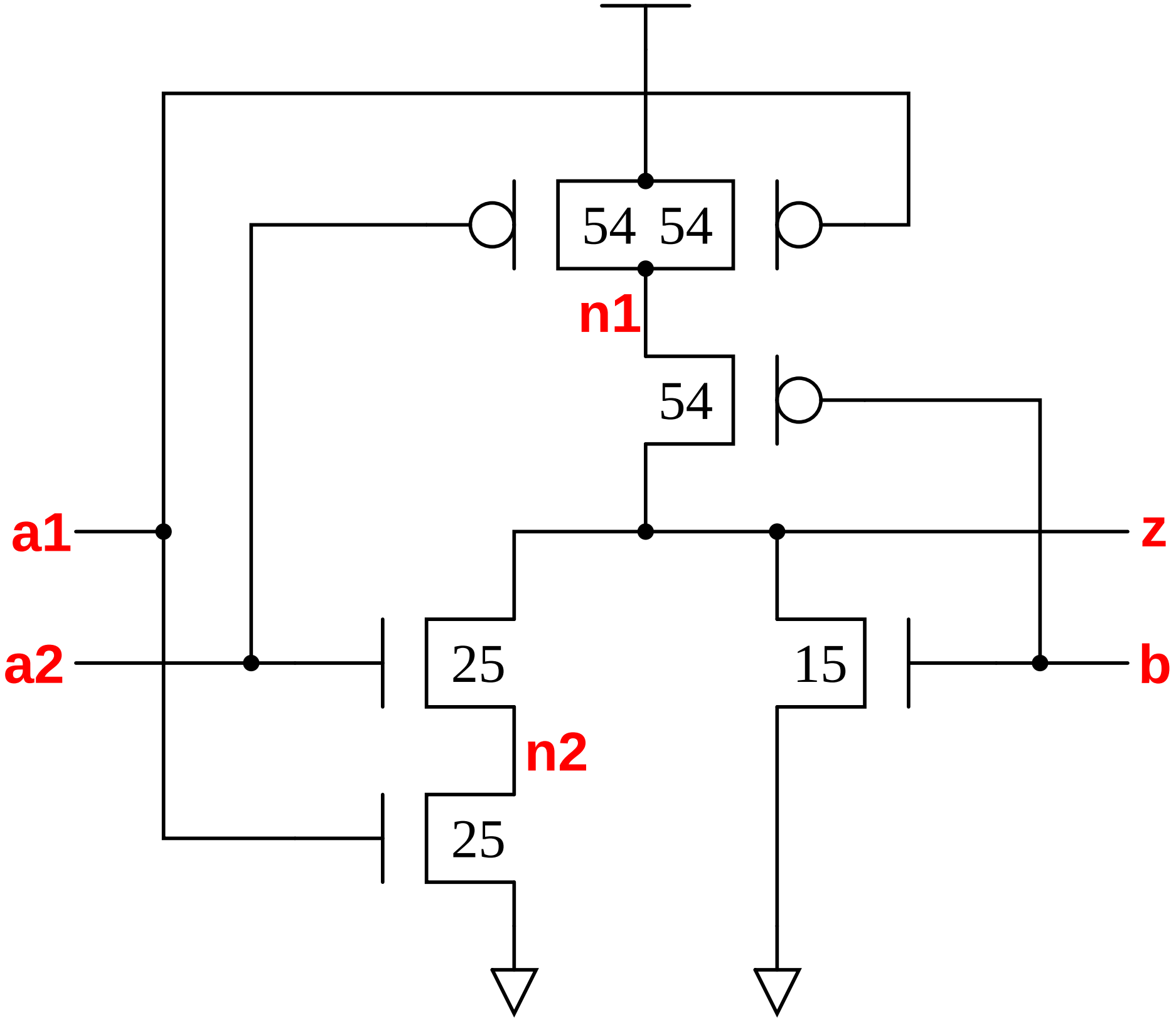
54 54
n1
54
a1
z
a2
25
15
b
n2
25