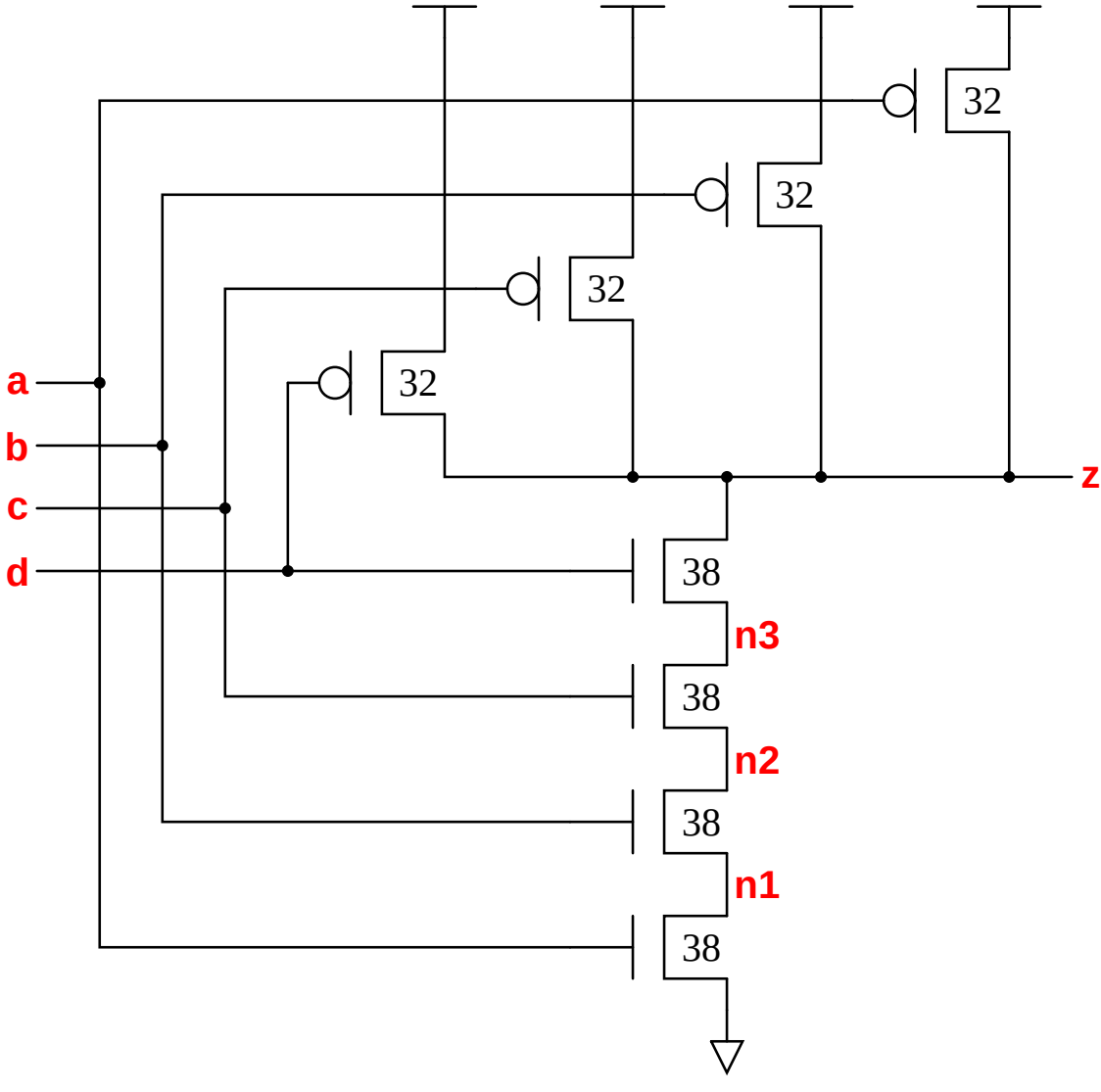
32
32
32
32
a
b
c
d
z
38
n3
38
n2
38
n1
38