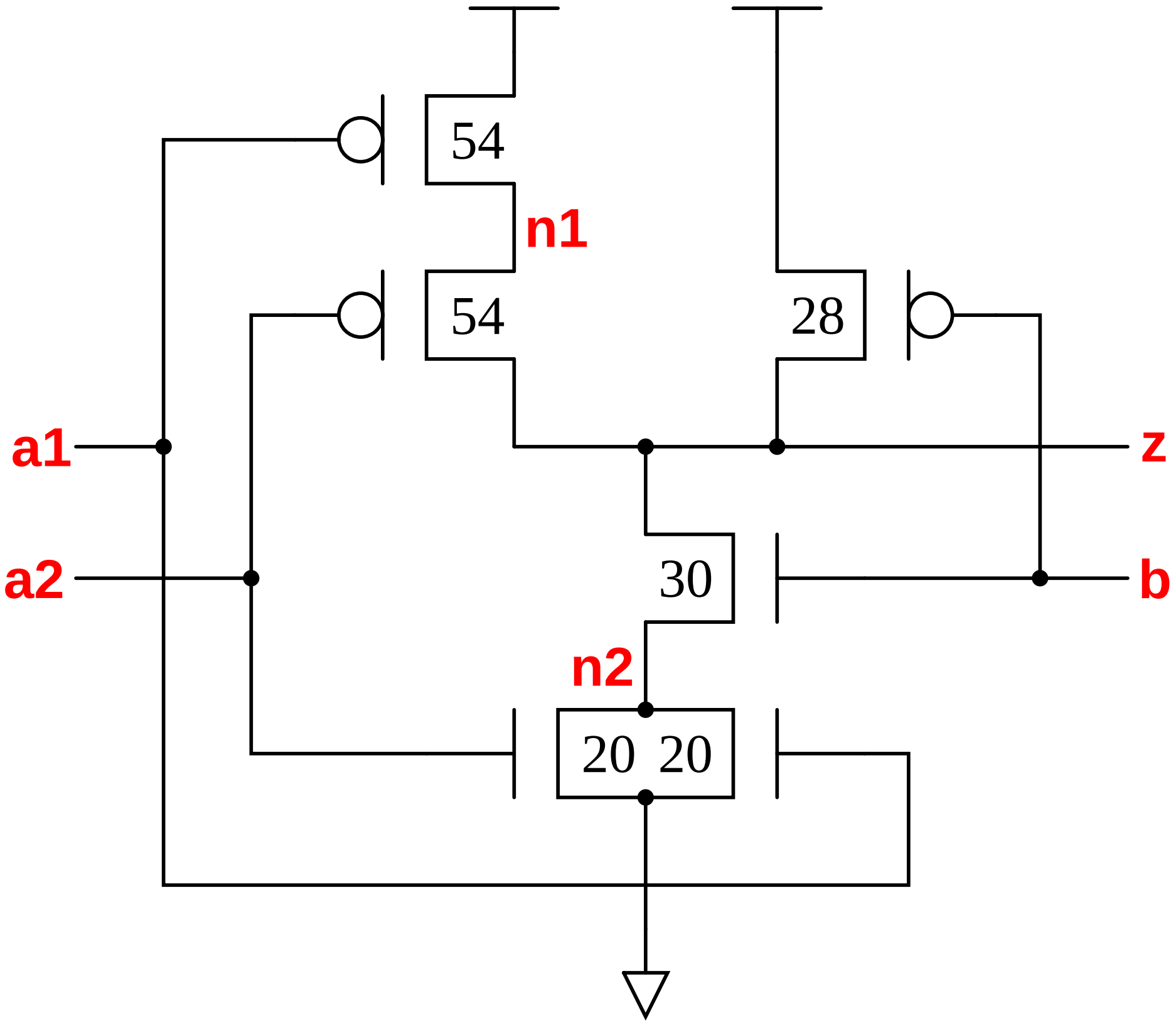
54
n1
54
28
a1
z
a2
30
b
n2
20 20